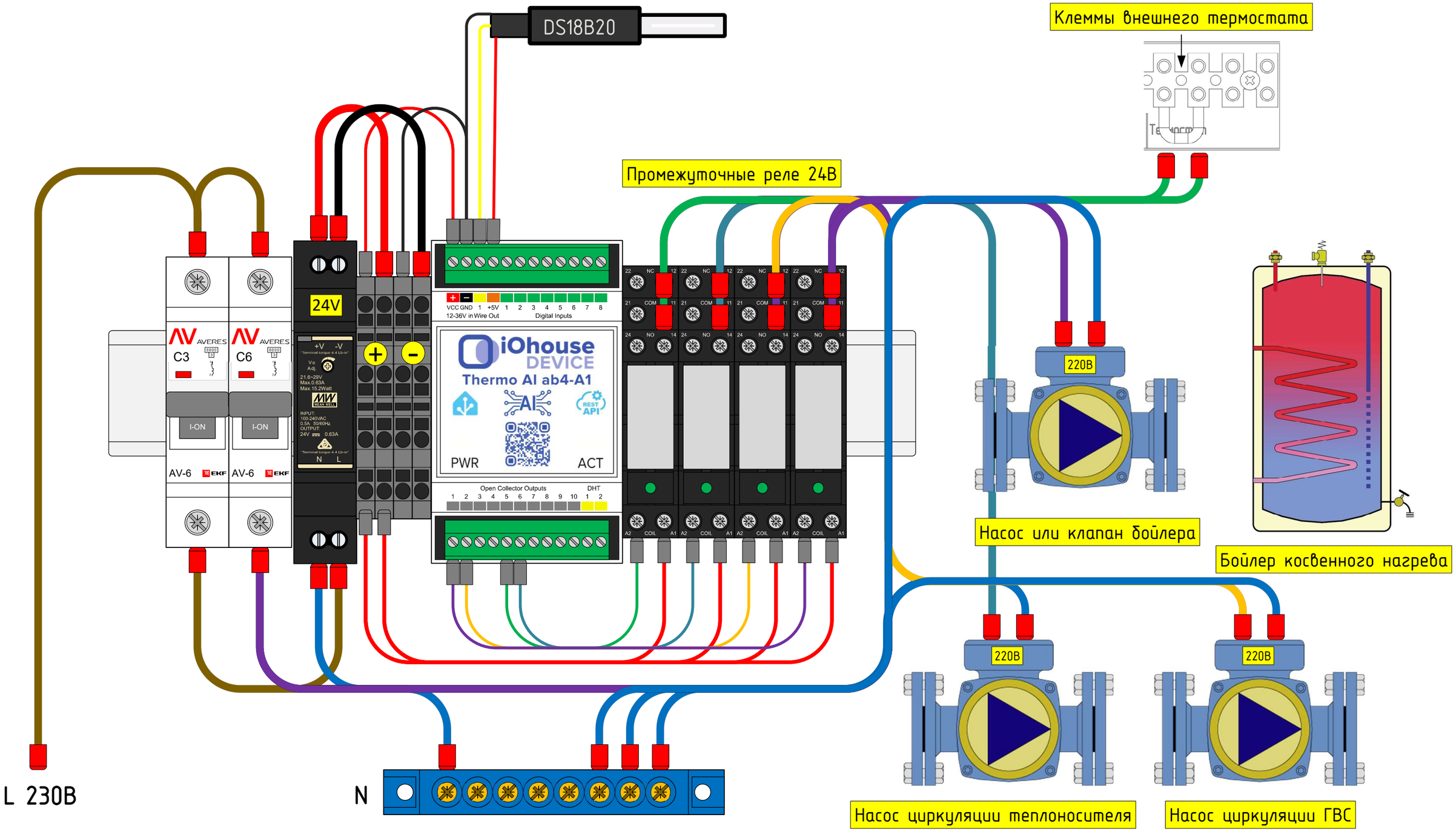

iOhouse DEVICE

https://device.iohouse.ru/

https://t.me/iohouse

Примечание:

- Чертежи приведены только в качестве рекомендованной схемы системы от iOhouse Пользователь должен самостоятельно определить, подходит ли данная схема для его конкретного применения.
- Все подключения необходимо производить на обесточенном оборудовании!
- Контроллер подключается только к сети постоянного тока 12-24В к клеммам VCC + и GND -

Пример подключения электрического котла с возможностью внешнего управления. Контроллер подключен к котлу Zota Balance 15кВт + бойлер косвенного нагрева.

Дата документа: **24.07.2025**

Подготовил: